UNIFIX 20

IT

Il supporto universale (suolo, muro, palo ...)

UNITECK
www.uniteck.fr

20/07/2022

IT

Gentile cliente, la ringraziamo per il suo acquisto di uno dei nostri prodotti UNITECK. La preghiamo di prendere conoscenza attentamente di tutte le istruzioni, prima di utilizzare il prodotto.

DESCRIZIONE

I supporti Unifix sono stati progettati specialmente per fissare i vostri pannelli fotovoltaici Unisun **o equivalenti (cfr parte pannelli compatibili):**

- Unifix 20 per i vostri pannelli Unisun 10.12M / 20.12M / 20.24M

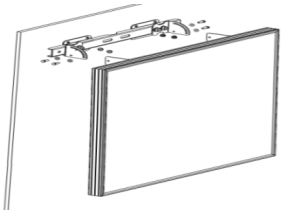

UNIFIX 20

Semplici da installare, possono essere fissati :

- su una superficie piana rigida orizzontalmente o verticalmente (ex: muro, suolo cemento, ossatura in legno).
- su palo tondo con un diametro da 40 a 60 mm (staffa fornita)
- su pali per segnaletica utilizzando delle staffe con viti M8

Grazie alla loro struttura in acciaio zincato e i loro viti in acciaio inossidabile resistente alla corrosione, sono perfettamente adatti per un uso esterno.

Dotati del sistema d'inclinazione multi posizione, i supporti Unifix vi permettono di ottimizzare la vostra efficienza in funzione dell'orientamento scelto.

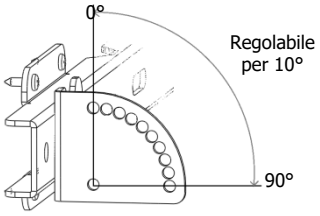

Efficienza elettrica in funzione dell'inclinazione e dell'orientamento pannello				
	0°	**30°**	**60°**	**90°**
Est	93%	90%	78%	55%
Sud-Est	93%	96%	88%	66%
Sud	93%	100%	91%	68%
Sud Ovest	93%	96%	88%	66%
Ovest	93%	90%	78%	55%

Per effettuare il collegamento pannello/regolatore/batteria, vi raccomandiamo di utilizzare il kit pronto all' uso Uniconnect 1.6 che ottimizza la vostra efficienza elettrica e semplifica il montaggio (kit collegamento 1 pannello).

IT

UNIFIX 20

PANNELLI COMPATIBILI

Grazie al loro design basato sull'uso di fori oblunghi, Unifix permette il fissaggio di differenti pannelli del mercato.

Si può fissare sull'Unifix 20, 1 pannello, con interassi e dimensioni pannelli indicati di cui sotto.

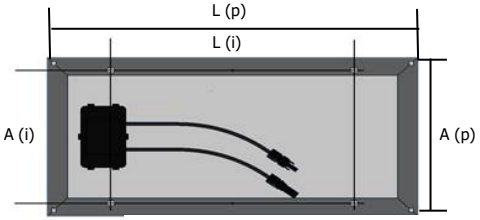

Interassi e dimensioni pannello

	Dim supporto		Numero di pannelli			Interassi per il fissaggio di ogni pannello (in mm)		Dimensioni pannello max		Peso totale max pannelli (in Kg)
	L	A	x1	x 2	x 3	L (i)	H (i)	L (p)	A (p)	
Unifix 20	550	50	•			80 > 505	100 > 300	Nessun max	400	3

RACCOMANDAZIONI

Montare i supporti Unifix solo su superfici che hanno la capacità di sopportare il loro peso. Tenere conto del peso aggiuntivo del pannello

Supporto	Pannello
Unifix 20 = 1,4 kg	Unisun 10.12M / 20.12M / 20.24M =1.3kg / 2.kg / 2.kg

Fissaggio : Per evitare che si accumuli una grande quantità di neve dietro il sensore, installare una griglia fermaneve.

La disposizione dei sensori influenza l'efficienza elettrica. Scegliere l'inclinazione e l'orientamento più ottimali in funzione del vostro ambiente. Evitare le zone ombreggiate o che certi oggetti nascondano il pannello (ex. Albero)

ISTRUZIONI DI SICUREZZA

- Prendere le misure adeguate per prevenire gli accidenti durante i vostri lavori di montaggio.
- Se il supporto e il materiale di montaggio sono esposti al sole per un lungo periodo di tempo, esiste un rischio di ustione. Proteggetevi.
- Alla fine dei lavori, verificare che i vostri supporti e pannelli siano ben fissati.

UNIFIX 20 - COMPOSIZIONE

LISTA DEI PEZZI

M8x100 **x2**	M8x20 **x6**	M5x16 **x4**	D8 **x8**	D5 **x4**	M8 **x8**	M5 **x4**

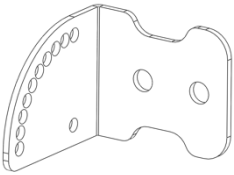	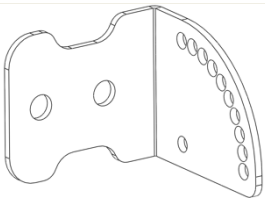	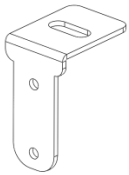
N°1 **x1**	N°2 **x1**	N°3 **x2**

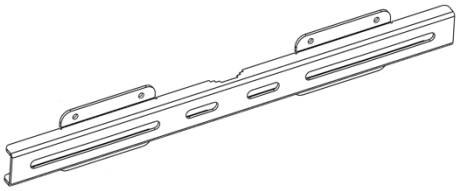	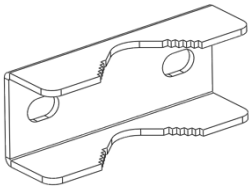
N°4 **x1**	N°13 **x1**

Coppia di serraggio raccomandata

Vite	Coppia
M5	5,10 Nm
M 6	8,80 Nm
M 8	21,50 Nm
M 10	44,00 Nm

Nb. Coefficiente di attrito medio μ=0,20 / Serraggio al 50% del limite elastico

IT

UNIFIX 20 – PREPARAZIONE PRIMA DEL MONTAGGIO

- Fissare i 2 pezzi n°3 sul telaio del vostro pannello fotovoltaico Unisun. Preserrare i dadi. Il serraggio definitivo sarà realizzato alla fine del montaggio.

	M8x20 **x2**
	D8 **x2**
	M8 **x2**
	N°3 **x2**

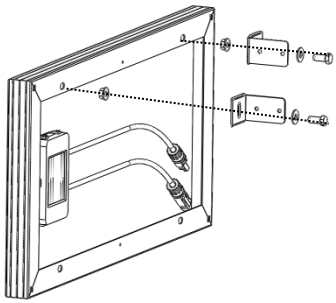

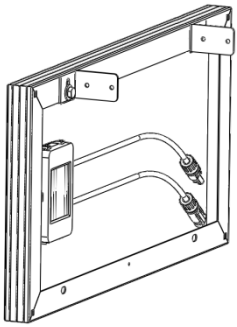

- Fissare i pezzi n°1 e 2 sul pezzo n°4. Posizionare i pezzi 1 e 2 in funzione della dimensione del vostro pannello fotovoltaico. Preserrare i dadi. Il serraggio definitivo sarà realizzato alla fine del montaggio.

	M8x20 **x4**
	D8 **x4**
	M8 **x4**
	N°1 **x1**
	N°2 **x1**
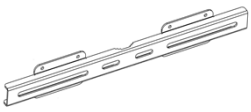	N°4 **x1**

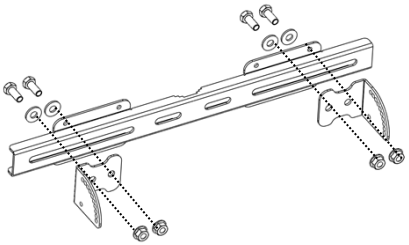

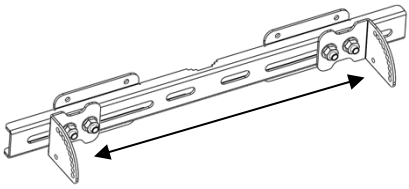

UNIFIX 20 - FISSAGGIO A MURO/SUOLO/TETTO

- Fissare il vostro supporto con 8 viti adatte alla vostra superficie (viti e tasselli non forniti).

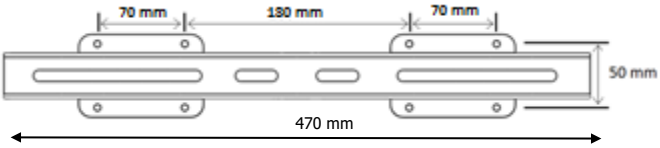

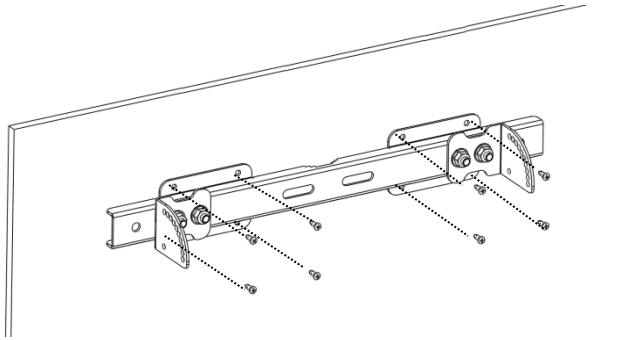

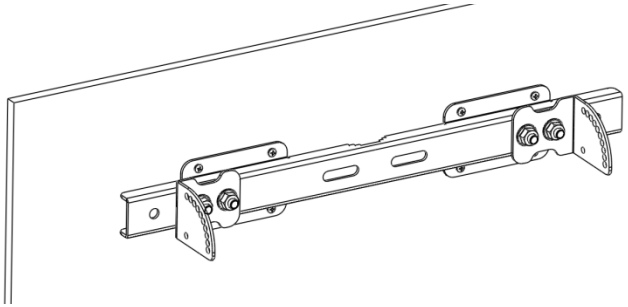

- Unifix dispone di un sistema d'inclinazione multi posizione. (10 posizioni). Scegliete l'inclinazione in funzione dell'orientamento scelto.

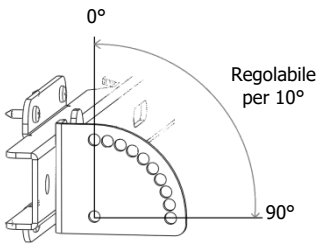

Efficienza elettrica in funzione dell'inclinazione e dell'orientamento pannello				
	0°	**30°**	**60°**	**90°**
Est	93%	90%	78%	55%
Sud-Est	93%	96%	88%	66%
Sud	93%	100%	91%	68%
Sud Ovest	93%	96%	88%	66%
Ovest	93%	90%	78%	55%

IT

UNIFIX 20 – FISSAGGIO A MURO/SUOLO/TETTO

- Fissare il vostro pannello sul sistema d'inclinazione

	M5x16 **x4**
	D5 **x4**
	M5 **x4**

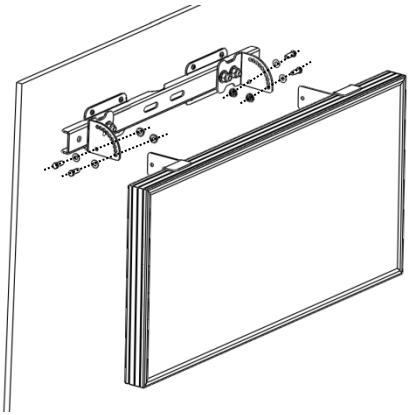

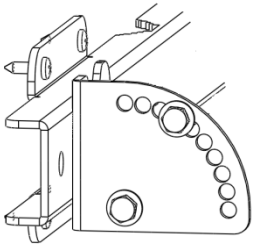

- Adesso, serrare i 6 dadi che sono stati preserrati precedentemente.

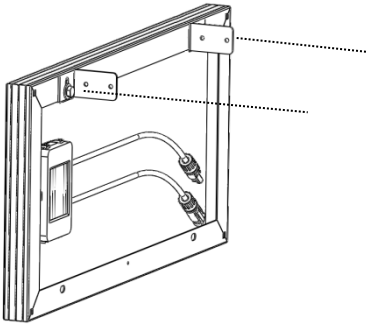

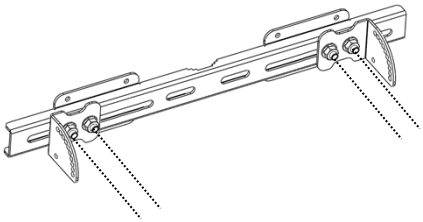

UNIFIX 20 FISSAGGIO SU PALO TONDO (DIAM. 40 A 60 MM)

- Fissare il supporto sul palo grazie a 2 staffe e viti M8 (per fissaggio su palo per segnaletica, utilizzare le staffe corrispondenti al palo utilizzato, staffe non fornite).

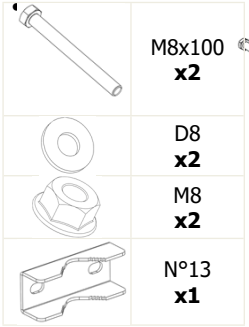

	M8x100 **x2**
	D8 **x2**
	M8 **x2**
	N°13 **x1**

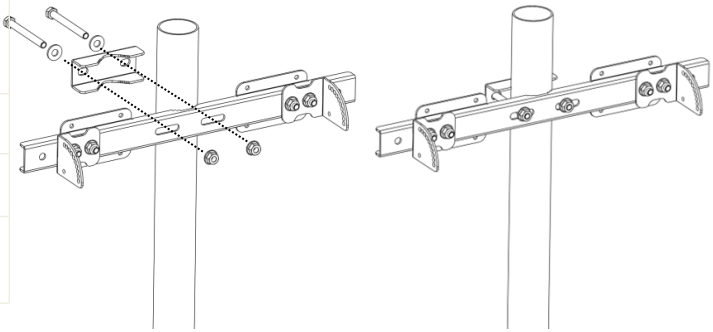

- Unifix dispone di sistema d'inclinazione multi posizione. (10 posizioni). Scegliete l'inclinazione desiderata in funzione dell'orientamento scelto.

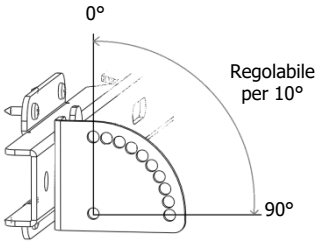

Efficienza elettrica in funzione dell'inclinazione e dell'orientamento pannello				
	0°	**30°**	**60°**	**90°**
Est	93%	90%	78%	55%
Sud-Est	93%	96%	88%	66%
Sud	93%	100%	91%	68%
Sud Ovest	93%	96%	88%	66%
Ovest	93%	90%	78%	55%

- Fissare il vostro pannello in funzione dell'inclinazione scelta.

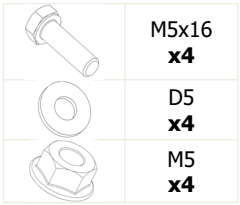

	M5x16 **x4**
	D5 **x4**
	M5 **x4**

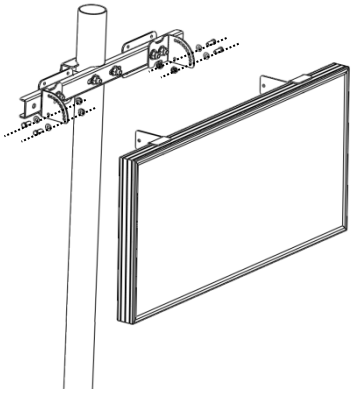

IT

UNIFIX 20 - FISSAGGIO SU PALO TONDO (DIAM 40 À 60MM)

- Adesso, serrare i 6 dadi che sono stati preserrati precedentemente.

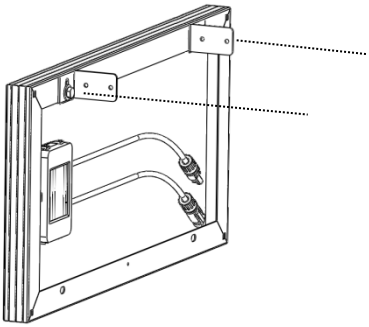

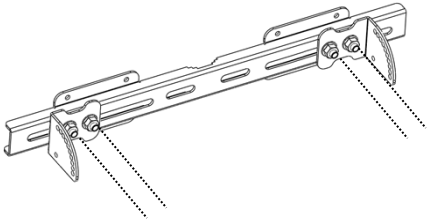

GARANZIA

La garanzia copre difetti o vizi di fabbricazione per 1 anno, a partire dalla data di acquisto (pezzi e manodopera).

La garanzia non copre :
- la normale usura dei pezzi
- scorretto montaggio

In caso di difetto, restituire il prodotto al vostro distributore, con, in allegato :
- una prova di acquisto datata (scontrino, fattura…)
- una nota che spiega il difetto

Attenzione : il nostro servizio post vendita non accetta restituzioni porto assegnato

Dopo la scadenza della garanzia, il nostro servizio post vendita garantisce i ripari dopo accettazione di un preventivo.

Contatto servizio post vendita :
Uniteck- 1 Avenue de Rome
Zae Via Europa - bâtiment Cassis
34350 Vendres -France
France mail: sav@uniteck.fr
Fax: +33 (0)4 88 04 72 20