UNIFIX 100 B

IT

Il supporto di base

UNITECK
www.uniteck.fr

30/10/2019

Gentile cliente, la ringraziamo per il suo acquisto di uno dei nostri prodotti UNITECK. La preghiamo di prendere conoscenza attentamente di tutte le istruzioni, prima di utilizzare il prodotto.

DESCRIZIONE

I supporti Unifix sono stati progettati specialmente per fissare i vostri pannelli fotovoltaici Unisun **o equivalenti (cfr parte pannelli compatibili):**

- Unifix 100 B per i vostri pannelli Unisun 20.12M (X2) / 20.24M (X2) / 50.12M / 50.24M / 55.12BC / 80.12M / 100.12M / 100.24M / 110.12BC o pannelli fino a 560 mm in larghezza

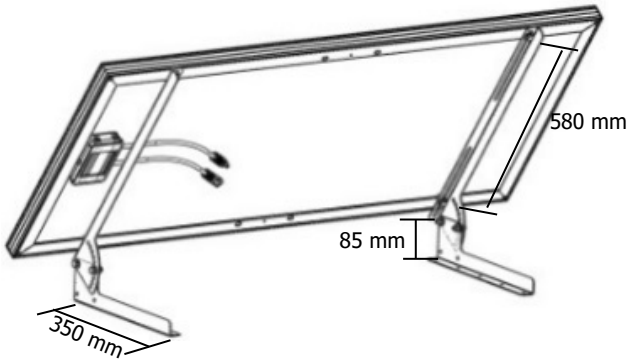

UNIFIX 100 B

Semplice da installare, si può fissare su una superficie piana rigida all'orizzontale o alla verticale (p.es: muro, suolo cemento, ossatura legno).

Grazie alla loro struttura in acciaio zincato e le viti in acciaio inossidabile resistente alla corrosione, sono perfettamente adatti per un uso esterno.

Dotati del sistema d'inclinazione multi posizione, i supporti Unifix vi permettono di ottimizzare la vostra efficienza elettrica in funzione dell'orientamento scelto.

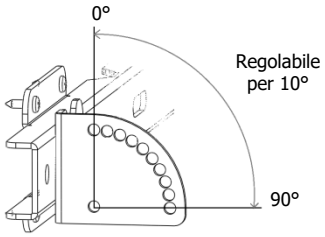

Efficienza elettrica in funzione dell'inclinazione e dell'orientamento pannello				
	0°	**30°**	**60°**	**90°**
Est	93%	90%	78%	55%
Sud-Est	93%	96%	88%	66%
Sud	93%	100%	91%	68%
Sud Ovest	93%	96%	88%	66%
Ovest	93%	90%	78%	55%

Per effettuare il collegamento pannello/regolatore/batteria, vi raccomandiamo di utilizzare il kit pronto all'uso Uniconnect 1.6 che ottimizza la vostra efficienza elettrica e semplifica il montaggio (kit di collegamento 1 pannello).

UNIFIX 100B

PANNELLI COMPATIBILI

Grazie al suo design basato sull'uso di fori oblunghi, Unifix permette il fissaggio di differenti pannelli del mercato.
Si può fissare sull'Unifix 100 B, 1 pannello, con interassi e dimensioni pannello come indicato di cui sotto.

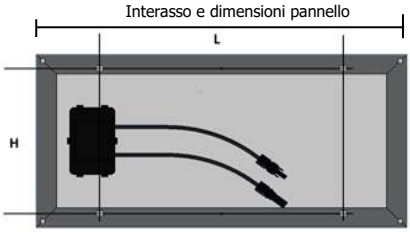

	Numero di pannelli	Interassi per il fissaggio di ogni pannello (in mm)		Dimensione pannello max		Peso totale massimo pannelli (in Kg)
	x1	L (i)	A (i)	L (p)	A (p)	
Unifix 100B	•	Nessun minimo	200>540	Nessun massimo	560	12

RACCOMANDAZIONI

Montare i supporti Unifix solo su superfici che hanno la capacità di sopportare il loro peso. Tenere conto del peso aggiuntivo del pannello:

Supporto	Pannello
Unifix 100 B = 2,6 kg	Unisun 20.12M (X2) / 20.24M (X2) / 50.12M / 50.24M / 55.12BC / 80.12M / 100.12M / 100.24M / 110.12BC =2kg / 2kg / 4kg / 4,7kg / 3,8kg / 6,3kg / 7,5kg / 7,5kg / 7kg

Fissaggio : Per evitare che si accumuli una grande quantità di neve dietro il sensore, installare una griglia fermaneve.

La disposizione dei sensori influenza l'efficienza elettrica. Scegliere l'inclinazione e l'orientamento più ottimali in funzione del vostro ambiente. Evitare le zone ombreggiate o che certi oggetti nascondano il pannello (p.es. Albero)

ISTRUZIONI DI SICUREZZA

- Prendere le misure adeguate per prevenire gli accidenti durante i vostri lavori di montaggio.
- Se il supporto e il materiale di montaggio sono esposti al sole durante un lungo periodo di tempo, esiste un rischio di ustione. Proteggetevi.
- Alla fine dei lavori, verificare che i vostri supporti e pannelli siano ben fissati.

UNIFIX 100 B

Coppia di serraggio raccomandata

Nb. Coefficiente di attrito medio μ=0,20 / Serraggio al 50% del limite elastico

Vite	Coppia
M5	5,10 Nm
M 6	8,80 Nm
M 8	21,50 Nm
M 10	44,00 Nm

- Fissare i 2 pezzi n°45 e n°46 sul telaio del vostro pannello fotovoltaico Unisun in funzione della larghezza del vostro pannello (cfr. schema di cui sotto). Preserrare i dadi. Il serraggio definitivo sarà effettuato alla fine del montaggio.

M8	D8	M8	N°45	N°46
X4	**X4**	**X4**	**X1**	**X1**

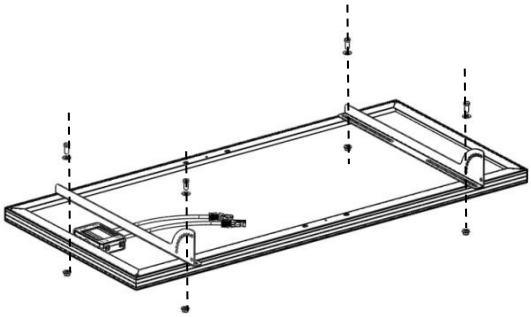

Larhezza pannello < 560 mm

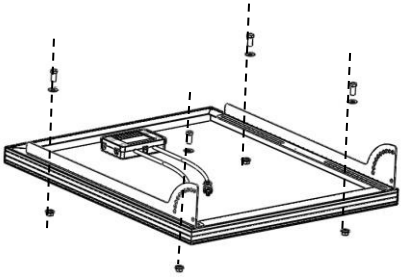

Larghezza da 560 mm a 680mm

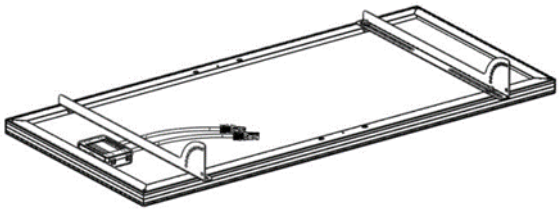

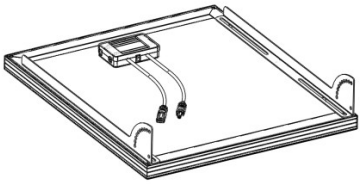

UNIFIX 100 B

- Unifix dispone di un sistema d'inclinazione multi posizione (10 posizioni). Scegliere l'inclinazione desiderata in funzione dell'orientamento scelto.

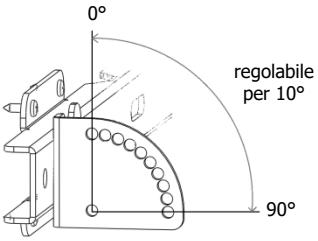

Efficienza elettrica in funzione dell'inclinazione e dell'orientamento pannello				
	0°	**30°**	**60°**	**90°**
Est	93%	90%	78%	55%
Sud-Est	93%	96%	88%	66%
Sud	93%	100%	91%	68%
Sud Ovest	93%	96%	88%	66%
Ovest	93%	90%	78%	55%

- Fissare i 2 pezzi N°43 e N°44 sui pezzi N°45 e N°46 in funzione dell'inclinazione scelta

	M8x20 **X4**
	D8 **X4**
	M8 **X4**
	N°43 **X1**
	N°44 **X1**

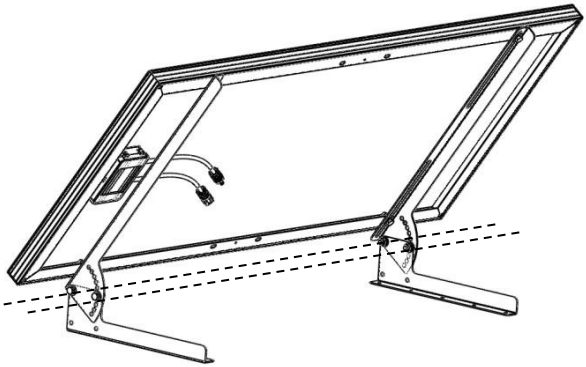

- Fissare il supporto sulla vostra superficie piana (suolo o muro rigido) con viti adatte alla vostra superficie (viti e tasselli non forniti).

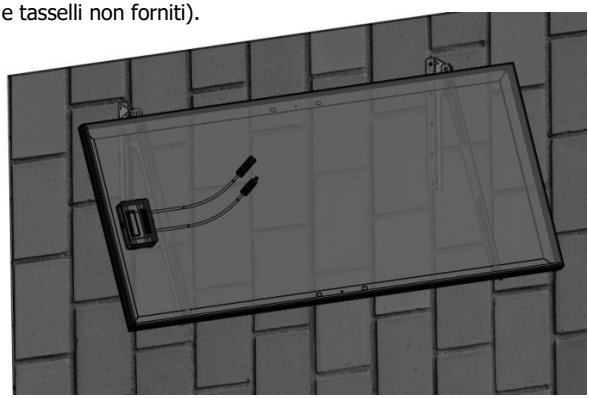

GARANZIA

La garanzia copre difetti o vizi di fabbricazione per 1 anno, a partire dalla data di acquisto (pezzi e manodopera).

La garanzia non copre :

- la normale usura dei pezzi
- scorretto montaggio

In caso di difetto, restituire il prodotto al vostro distributore, con, in allegato :

- una prova di acquisto datata (scontrino, fattura…)
- una nota che spiega il difetto

Attenzione : il nostro servizio post vendita non accetta restituzioni porto assegnato

Dopo la scadenza della garanzia, il nostro servizio post vendita garantisce i ripari dopo accettazione di un preventivo.

Dopo la scadenza della garanzia, il nostro servizio post vendita garantisce i ripari dopo accettazione di un preventivo.

Uniteck
1 Avenue de Rome
Zae Via Europa
Immeuble le Cassis
34350 Vendres
France
Mail: sav@uniteck.fr
Fax: +33 (0)4 88 04 72 20